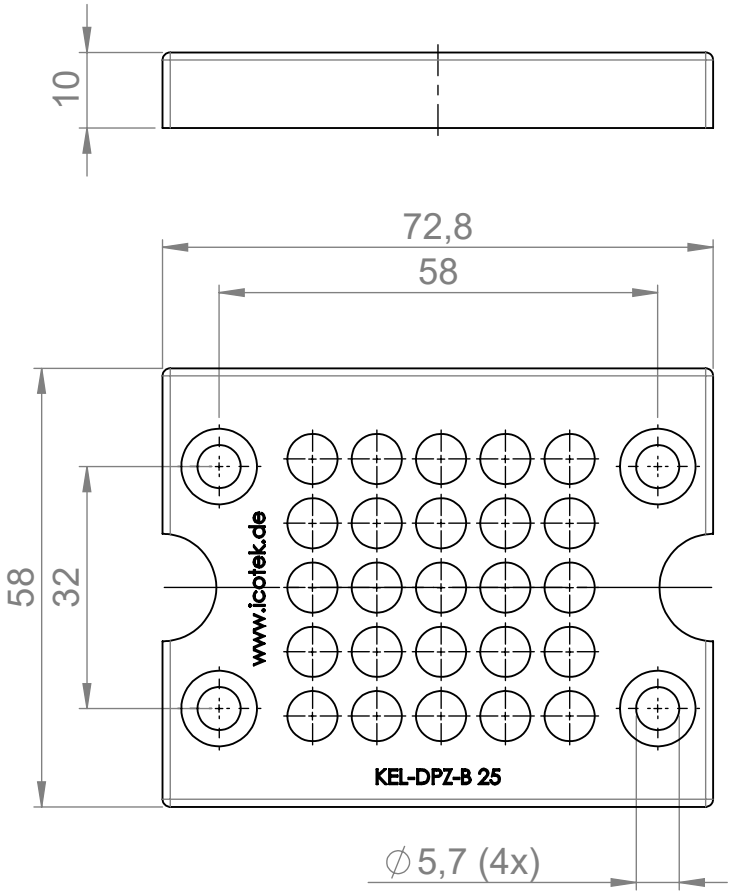

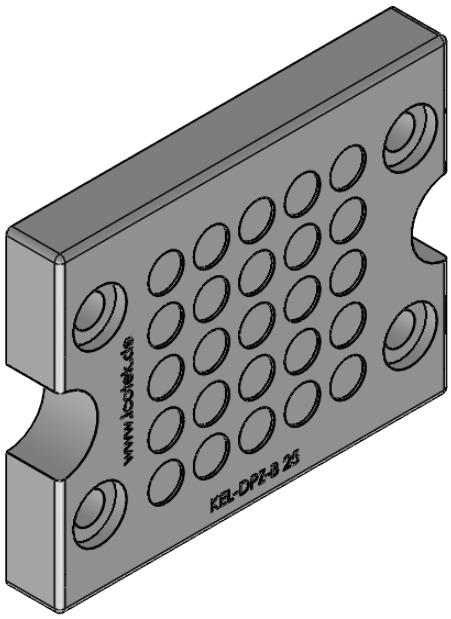

Anzahl Leitungen mit Durchmesser
- 25 x 3,2 mm - 6,5 mm

Zertifiziert nach: ISO 14644-1 Klasse 1
Certified according to: ISO 14644-1 class 1

icotek
Bischof-von-Lipp-Straße 1
73569 Eschach I Germany

Tel: +49 (0)7175 92380-0
www.icotek.com

Ind:	Änderungen	Datum	Name
.	.	.	.
.	.	.	.
.	.	.	.

Zeichnungsvermerke
Maßstab / scale: -
Material / material: -

Benennung
DOKU_KEL-DPZ-B 25 CR

Zeichnungsnummer
.

Artikelnummer
43798.601

	Datum	Name
Erstellt	26.08.2021	ab

Ident-Nr.: 0000002540

Rohabmessung: .

Format A4

Blatt / von 1 / 1

Weitergabe sowie Vervielfältigung dieses Dokuments, Verwertung und Mitteilung seines Inhalts sind verboten, soweit nicht ausdrücklich gestattet.
Zuwiderhandlungen verpflichten zu Schadenersatz. Alle Rechte für den Fall der Patent-, Gebrauchsmuster-, oder Geschmacksmustereintragung vorbehalten.