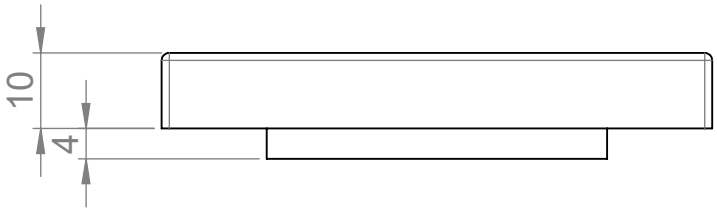

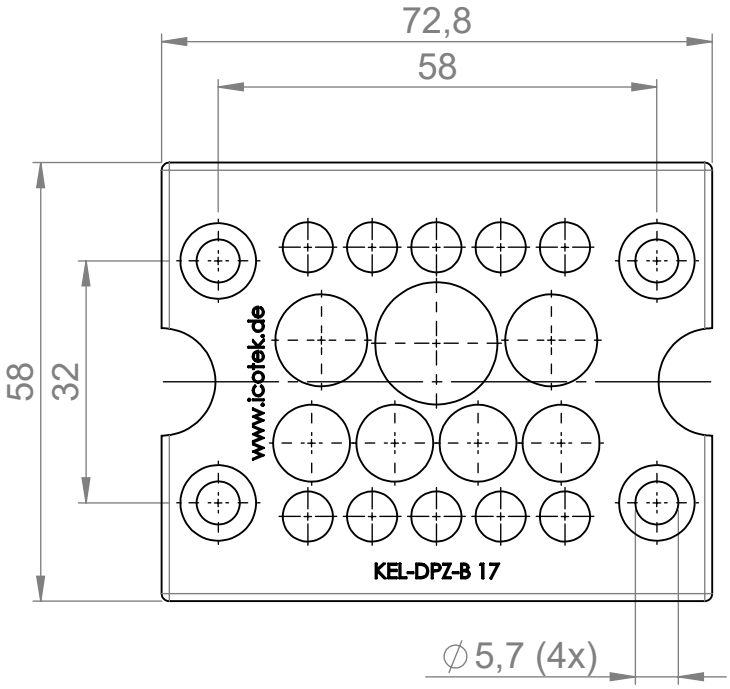

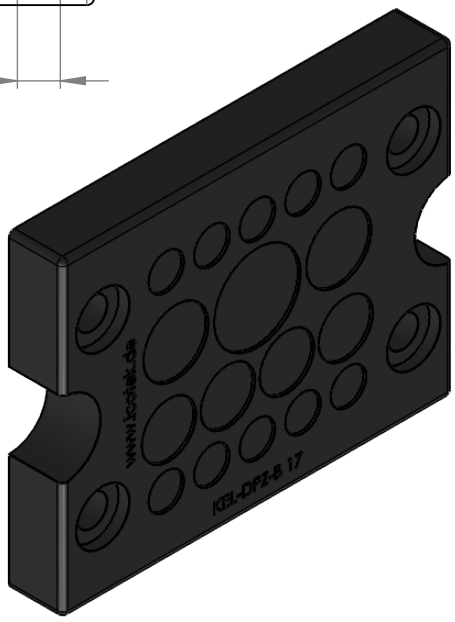

Anzahl Leitungen mit Durchmesser
- 10 x 3,2 mm - 6,5 mm
- 4 x 5,0 mm - 10,2 mm
- 2 x 7,5 mm - 12,0 mm
- 1 x 9,0 mm - 16,2 mm

Zertifiziert nach: ISO 14644-1 Klasse 1
Certified according to: ISO 14644-1 class 1

icotek
Bischof-von-Lipp-Straße 1
73569 Eschach I Germany

Tel: +49 (0)7175 92380-0
www.icotek.com

Ind:	Änderungen	Datum	Name
.	.	.	.
.	.	.	.
.	.	.	.

Zeichnungsvermerke Maßstab / scale: - Material / material: -	Benennung DOKU_KEL-DPZ-B 17 CR		
	Zeichnungsnummer .	Artikelnummer 50796.601	Datum / Name Erstellt 26.08.2021 ab
Ident-Nr.: 0000002540	Rohabmessung: .	Format A4	Blatt / von 1 / 1

Weitergabe sowie Vervielfältigung dieses Dokuments, Verwertung und Mitteilung seines Inhalts sind verboten, soweit nicht ausdrücklich gestattet.
Zuwiderhandlungen verpflichten zu Schadenersatz. Alle Rechte für den Fall der Patent-, Gebrauchsmuster-, oder Geschmacksmustereintragung vorbehalten.